GAVIN 30 (A)

Notes:

- **Nous vous recommandons de bloquer l'arrivée d'eau et la conduite d'évacuation à la réception du meuble**
- **L'installation du meuble-lavabo devrait être confiée à un plombier expérimenté**
- **Le drain, le tuyau d'écoulement et le siphon ne sont pas inclus**

Notes:

- ***We suggest you rough-in the water-lines and drain after receiving the unit***
- ***The vanity should be installed by an experienced plumber***
- ***Drain, pipe and trap are not included***

Instructions d'installation / *Installation instructions*

- **Dévisser les poignées à l'intérieur des portes les visser correctement sur le devant de la vanité**
- ***Loosen the knobs inside doors then install them correctly in the front***

ÖVE

Cet article n'est plus garanti si installé avec un défaut visuel évident
The warranty will be void if this item is installed with obvious visual defects

- **Collez le dosseret sur le comptoir à l'aide d'un sellant à base de silicone transparent, et laissez sécher**

- ***Stick the backsplash on the countertop using a transparent silicone and let dry***

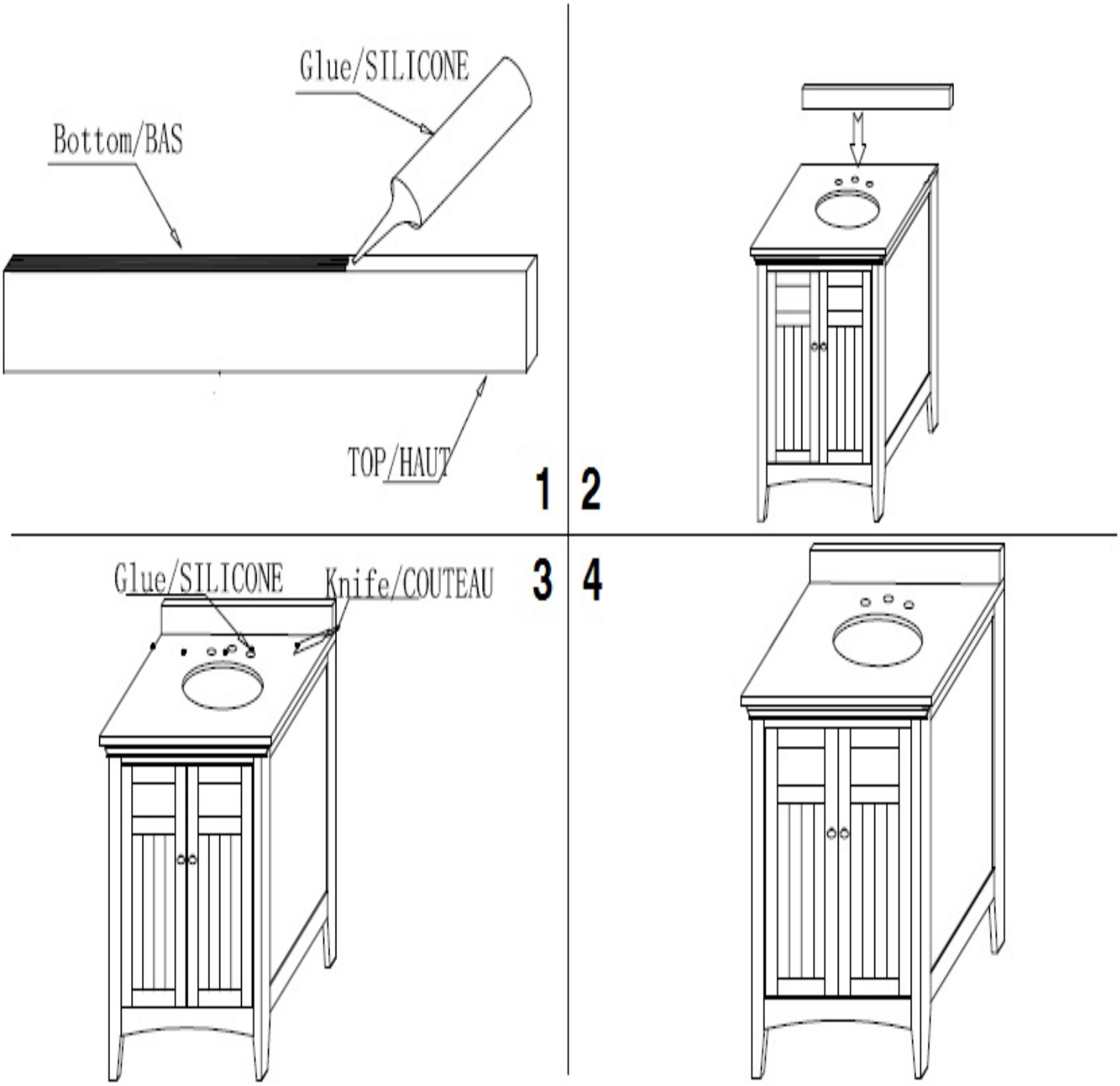

Cet article n'est plus garanti si installé avec un défaut visuel évident
The warranty will be void if this item is installed with obvious visual defects